Dynapac CA1500PD

Vibrationsvältar med enkelvals

Teknisk data

Vikter

Arbetsvikt (inkl. ROPS)	7 150 kg
Arbetsvikt (inkl.hytt)	7 300 kg
Modulvikt (valsram/traktordel)	3700 kg /3600 kg
Max. arbetsvikt	7 700 kg

Dimensioner

Valstjocklek	17 mm

Framkomlighet

Arbetshastighet	0-12 km/h
Däckdimensioner (8 ply)	14.9 x 24 TL
Teoretisk backtagningsförmåga	55 %
Tiltning	±9°
Antal pads	132
Padhöjd	76 mm
Padyta	84 cm^2

Packningsdata

Nominell amplitud (hög/låg)	1,8 mm/0,8 mm
Vibrationsfrekvens (hög/låg amplitud)	32 Hz/36 Hz
Centrifugalkraft (hög/låg amplitud)	133 kN/72 kN

Motor

Tillverkare/Modell	Cummins QSB3.3 (IIIA/T3)
Typ	Vattenkyld med After cooler
Max. effekt, SAE J1995	74 kW (100 hp) @ 2,200 rpm
Bränsletank	190 l

Motor

Tillverkare/Modell	Deutz TD3.6 L04 (IIIB/T4)
Typ	Vattenkyld turbodiesel
Max. effekt, ISO 14396	55 kW (75 hp) @ 2 200 rpm

Hydrauliksystem

Drivning	Hydrostatisk
Vibration	Hydrostatisk
Styrning	Hydrostatisk
Färdbroms	Hydrostatisk i fram & backreglage.
Parkerings-/ Nödbroms	Felsäker flerlamellbroms på valsväxellåda och bakaxeln.

Hitta din lokala återförsäljare på www.atlascopco.se

Informationen ovan är enbart avsedd som en allmän beskrivning. Den utgör ingen utfästelse och innebär inga som helst garantier.
Reservation för eventuella ändringar. Maskinerna på vissa bilder och illustrationer är utrustade med tillvalsutrustning.

rce_ca1500pd_se-20170428.145734.pdf 2017-04-28 14:57

Dynapac CA1500PD

Vibrationsvältar med enkelvals

Teknisk data

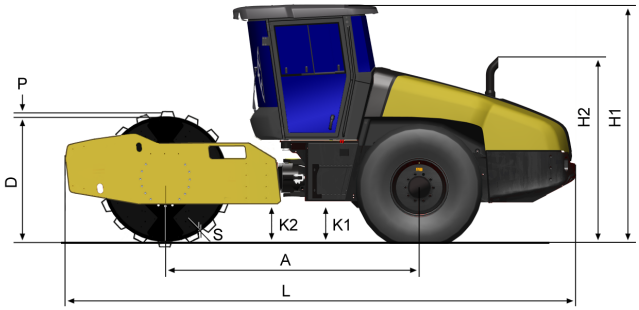

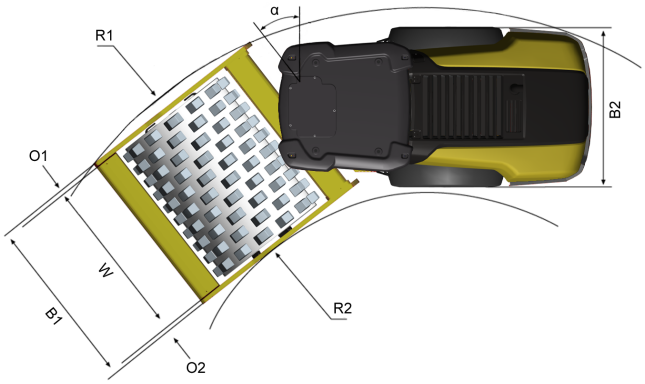

Dimensioner	
A. Axelavstånd	2 690 mm
B1. Bredd, främre	1 866 mm
B2. Bredd, bakre	1 700 mm
D. Valsdiameter	1 219 mm
H. Höjd med ROPS /hytt	2 730 mm
K1. Markfrigång	330 mm
K2. Markfrigång, valsram	360 mm
L. Längd	5 280 mm
O1. Överhäng, höger	95 mm
O2. Överhäng, vänster	95 mm
P. Padhöjd	76 mm
R1. Vändradie, yttre	4 800 mm
R2. Vändradie, inre	3 100 mm
S. Valssvepstjocklek	17 mm
W. Valsbredd	1 676 mm
α. Styrvinkel	±38°

Hitta din lokala återförsäljare på www.atlascopco.se

Informationen ovan är enbart avsedd som en allmän beskrivning. Den utgör ingen utfästelse och innebär inga som helst garantier.
Reservation för eventuella ändringar. Maskinerna på vissa bilder och illustrationer är utrustade med tillvalsutrustning.

rce_ca1500pd_se-20170428.145734.pdf 2017-04-28 14:57